特許第 6951703 号　NETIS 登録番号：HK-200001-VE

# 高機能床版排水パイプ クワトロ・ドレーン

※４つの高機能　クワトロ＝４

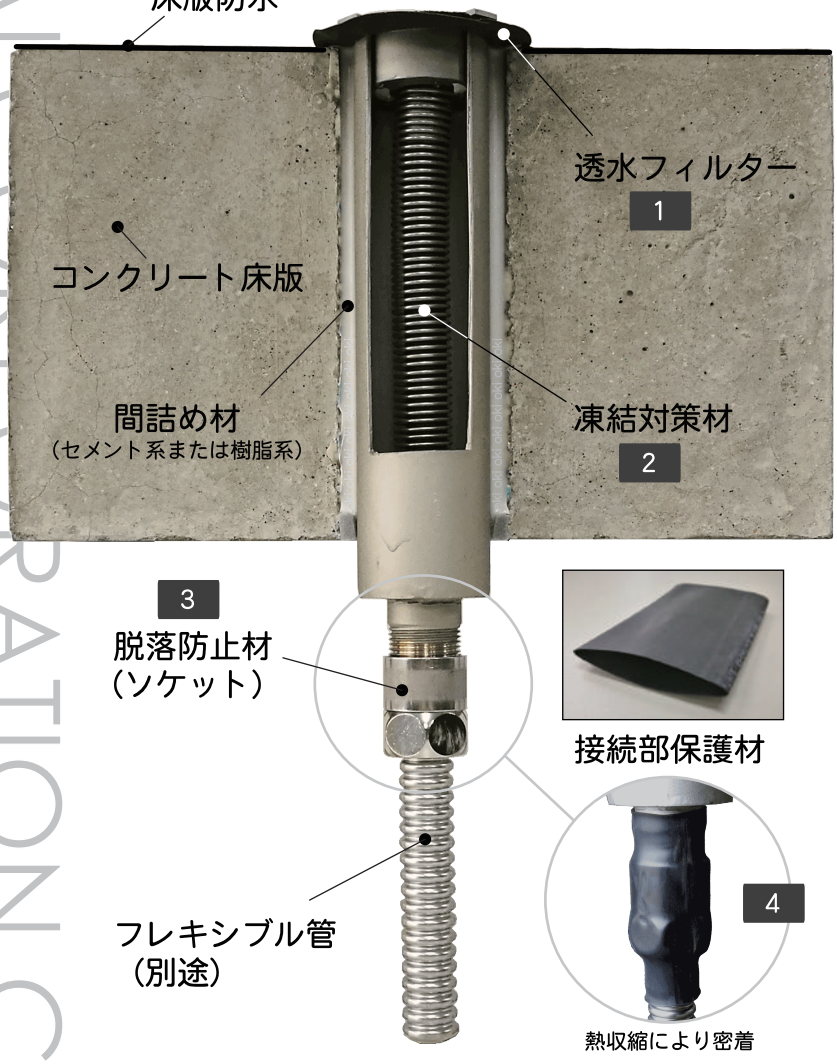


国土交通省NETIS
推奨技術
令和6年8月 選定

第25回
国土技術開発賞
創意開発技術賞
令和5年8月 受賞

## 1．基本構造

従来製品にない４つの機能を組み込んだ全く新しい「床版排水パイプ」です。脱落防止構造や凍結対策などの新構造は、従来の製品がもつ弱点を克服した「高機能床版排水パイプ」です。
振動や塩害による過酷な環境下で使用することが出来る次世代型製品です。

### 1　床版防水層下面からの水も排水

透水フィルターにより、防水層の下面に入り込んだ滞留水についても排水することができる構造を採用しました。

### 2　凍結膨張の吸収

冬季間に排水管内部が凍結してしまった場合、凍結時の膨張は鋼材を破壊する場合もあります。この膨張圧を緩和するため凍結膨張吸収材を内部に装填しています。

### 3　下部排水管の脱落防止ダブルナット構造

橋の振動や風により接続部のナットが緩み、桁下の排水管が脱落してしまう問題点をダブルナット構造を採用して緩和しました。

### 4　熱収縮系保護材による接続部の保護

本体管と桁下の排水管の接続部は常に過酷な環境に晒されています。熱収縮系の保護材により接続部を錆の原因となる水や塩害から守ります。

CHUDAI CORPORATION CHUDAI CORP

## 2．標準断面図

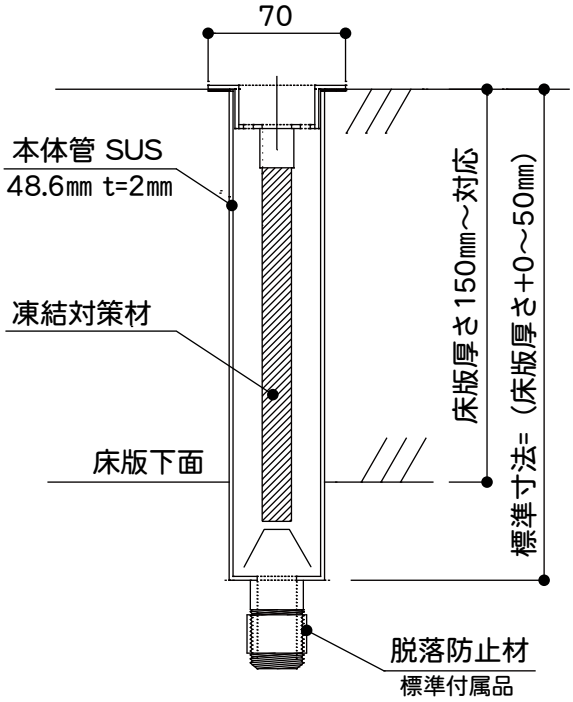


## 3．排水イメージ

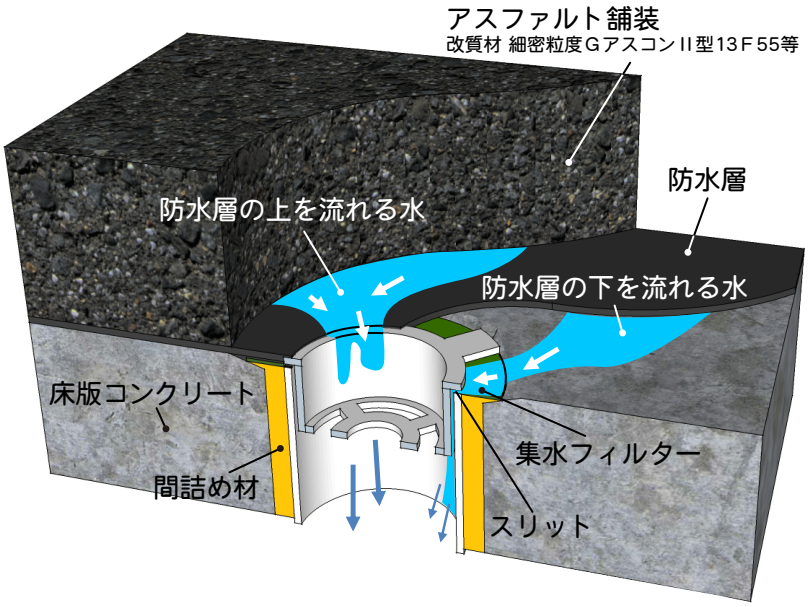


## 4．施 工 例

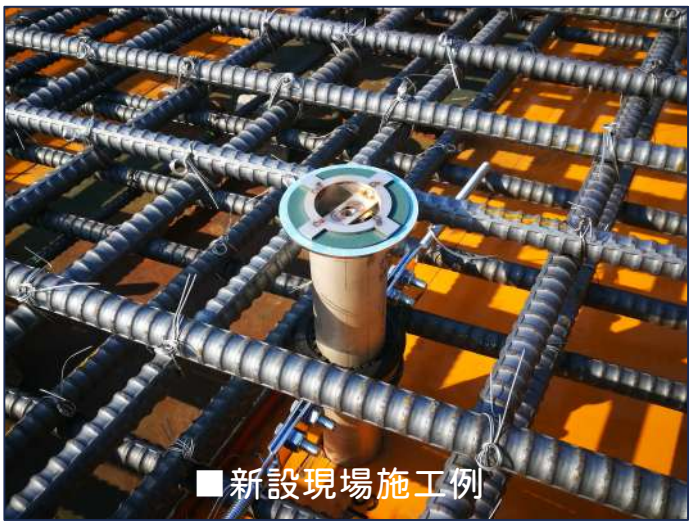



製品の問合せ先

- 本　　社　〒060-0009　札幌市中央区北９条西２４丁目3-12 中大ビル
  開 発 部 (TEL) 011-624-0455 (FAX) 011-611-8478
  営 業 部 (TEL) 011-641-8201 (FAX) 011-611-8478
- 函 館 支 店　〒040-0001　函館市五稜郭町31-8 五稜郭センタービル２F
  (TEL) 0138-30-6090 (FAX) 0138-30-6093
- 旭 川 支 店　〒078-8232　旭川市豊岡２条３丁目１-６
  (TEL) 0166-33-4112 (FAX) 0166-33-0629
- 稚 内 支 店　〒097-0001　稚内市末広５丁目5-1 国境ビル２F
  (TEL) 0162-34-8600 (FAX) 0162-34-8610
- 仙 台 支 店　〒980-0802　宮城県仙台市青葉区二日町3-10 グランシャリオビル３F
  (TEL) 022-713-6101 (FAX) 022-713-6102
- 東 京 支 店　〒105-0004　東京都港区新橋２-16-1 ニュー新橋ビル1038
  (TEL) 03-6811-3282

創立50年の実績
社会インフラ整備に貢献しています。

中大実業株式会社

www.chudai.co.jp

中大実業


※ 性能向上のため、掲載されている製品の仕様等を予期なく変更する場合がございますのであらかじめご承知ください。詳しい使用方法についてはお問い合わせください。